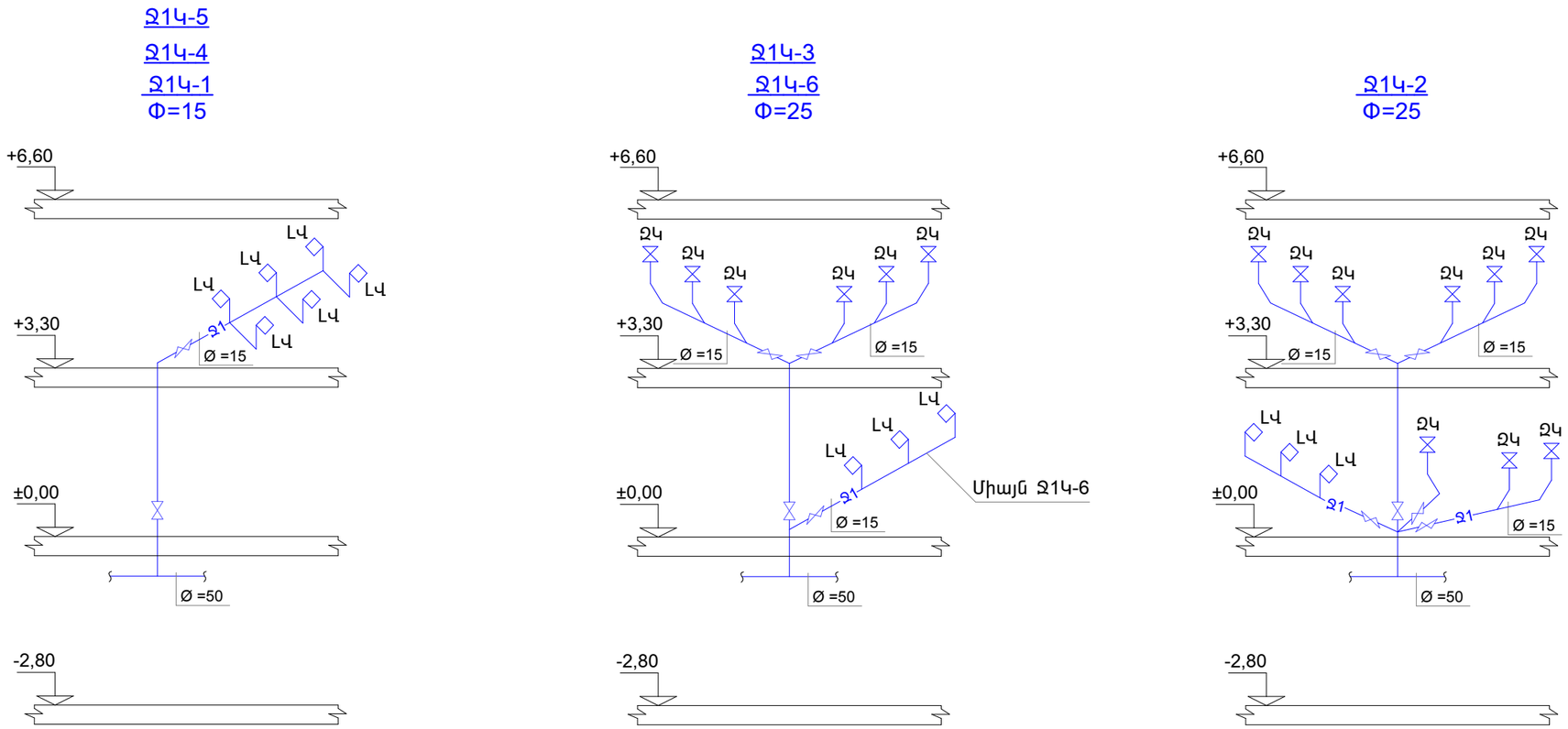

	Երևան քաղաքի Շենգավիթ վարչական շրջանի h.130 մանկապարտեզի սանհանգույցների և տանիքի հիմնանորոգման նախագիծ			ՊԱՏՎԵՐ № «ԵՔ-ՊԸԱՇՁԲ-13/62»	
ՏՆՕՐԵՆ	Լ. ԳՐԻԳՈՐՅԱՆ		ՁՐԱՄԱՏԱԿԱՐԱՐՈՒՄ ԵՎ ԿՈՅՈՒՂԻ	Փուլ	Թերթ	Թերթեր
ՆԱԽԱԳԾԵՑ	Վ.ԹՈՒՄԱՆՅԱՆ		ՁՐԱՄԱՏԱԿԱՐԱՐՄԱՆ ՑԱՆՑԵՐԻ ՍԽԵՄԱ Ձ1Կ-1 ÷ Ձ1Կ-6 ԿԱՆԳՆԱԿՆԵՐՈՎ	ԱՆ	Ձ1Կ-4	6
				«Թ.Ա.Հ.Գրիգ» ՍՊԸ	